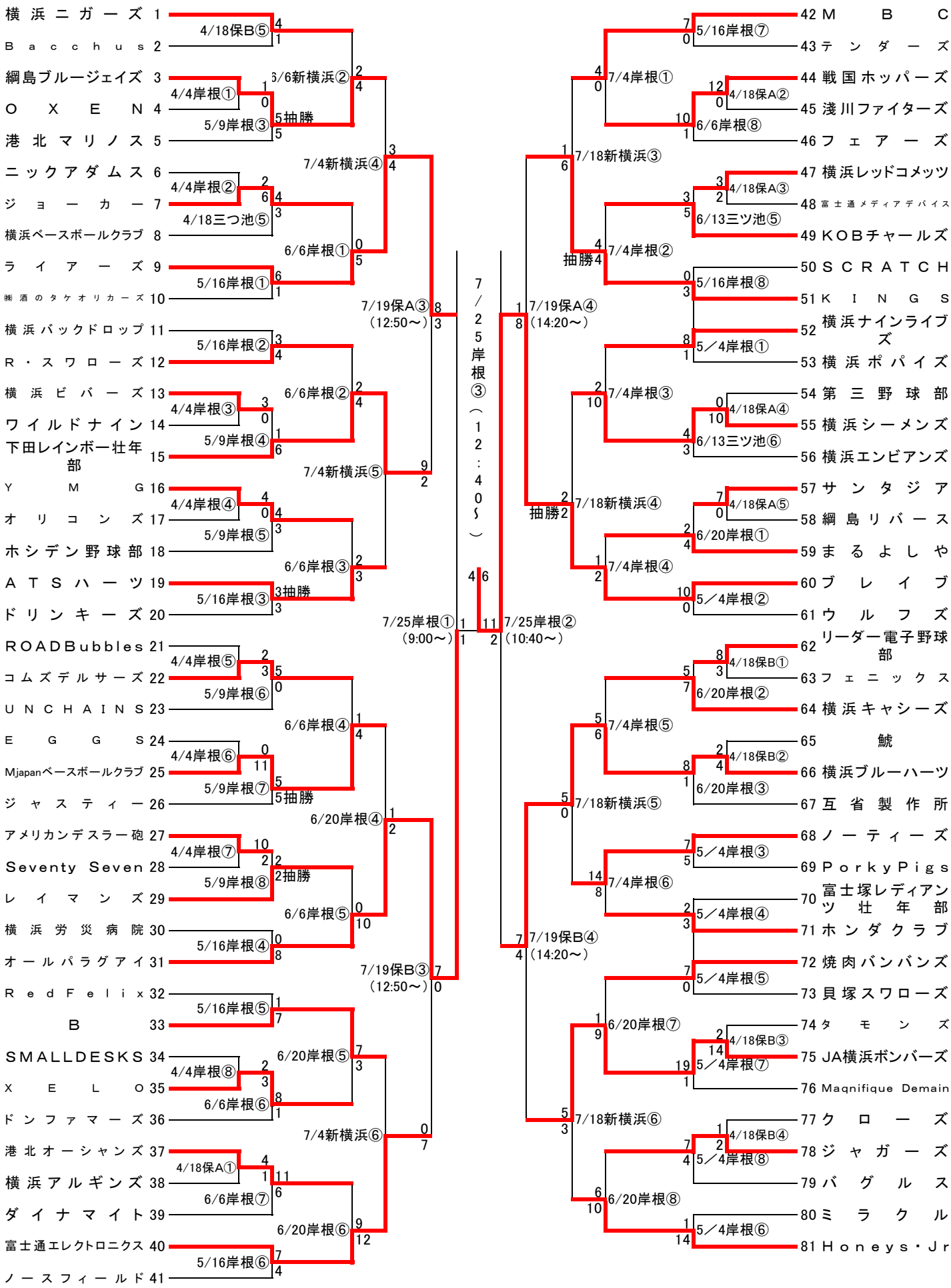第４１回〔Ｈ２２年〕港北区民春季大会Ｃクラス組合せ表